Brasiltec

intelligent solutions worldwide

AUTOMAÇÃO INDUSTRIAL

RIO DO SUL - SC

(047) 3525-4790 (047) 3521-0448 (047) 98839-0936

NAS REDES SOCIAIS

www.BRASILTEC.ind.br

Fica proibido cópia, divulgação ou plágio deste documento/projeto sem prévia autorização da Brasiltec.

Toda a reprodução é uma cópia, e cópia sem autorização do titular dos direitos autorais e/ou do detentor dos direitos de reprodução ou fora das demais estipulações legais constitui contrafação, um ato ilícito civil e criminal sujeito a punições conforme previsto na constintuição nacional.

De acordo com o disposto no art. 28 da Lei 9.610/98 "cabe ao Autor, ou ao detentor dos direitos autorais patrimoniais o direito exclusivo de utilizar, fruir e dispor da obra literária, artística ou científica"; art. 29 do mesmo dispositivo legal "depende de autorização prévia e expressa do mesmo para que a obra seja utilizada, por quaisquer modalidades, dentre elas a reprodução parcial ou legal

Brasiltec	Projeto: JEFERSON RODE	Revisão: BRUNO MARTINS	Aprovado: CLEITON ROCHA	Desenho N : 104	Folha: 1	Total: 9
	Data: 09/01/2019	Equipamento:		Cliente: DIVERSOS		Status: CONCLUÍDO

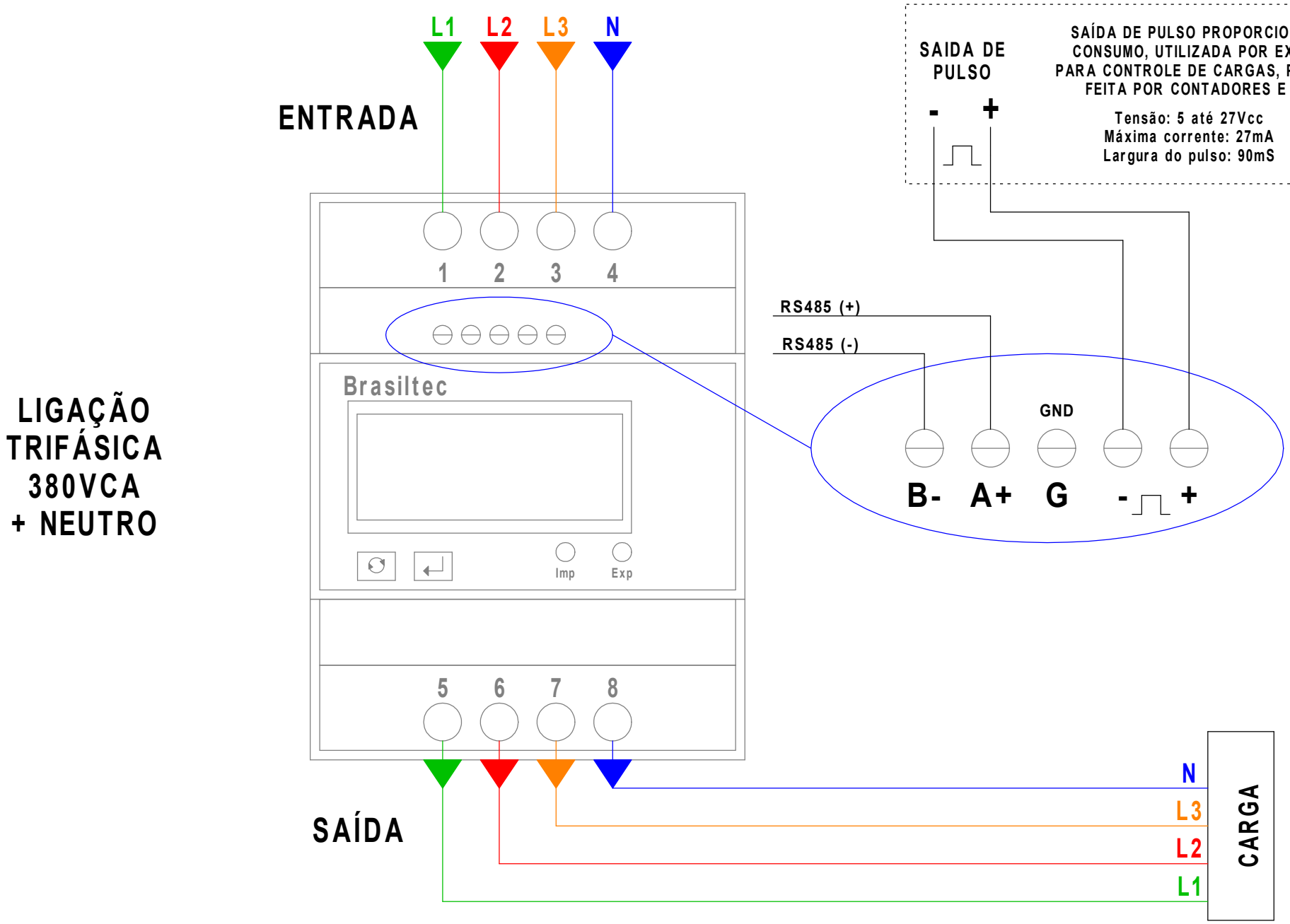

LIGAÇÃO TRIFÁSICA 380VCA + NEUTRO

CODIGO MEDIDOR : 1245701

Brasiltec	Projeto: JEFERSON RODE	Revisão: BRUNO MARTINS	Aprovado: CLEITON ROCHA	Desenho N : 104	Folha: 2	Total: 9
	Data: 09/01/2019	Equipamento:		Cliente: DIVERSOS		Status: CONCLUÍDO

LIGAÇÃO TRIFÁSICA 380VCA SEM NEUTRO

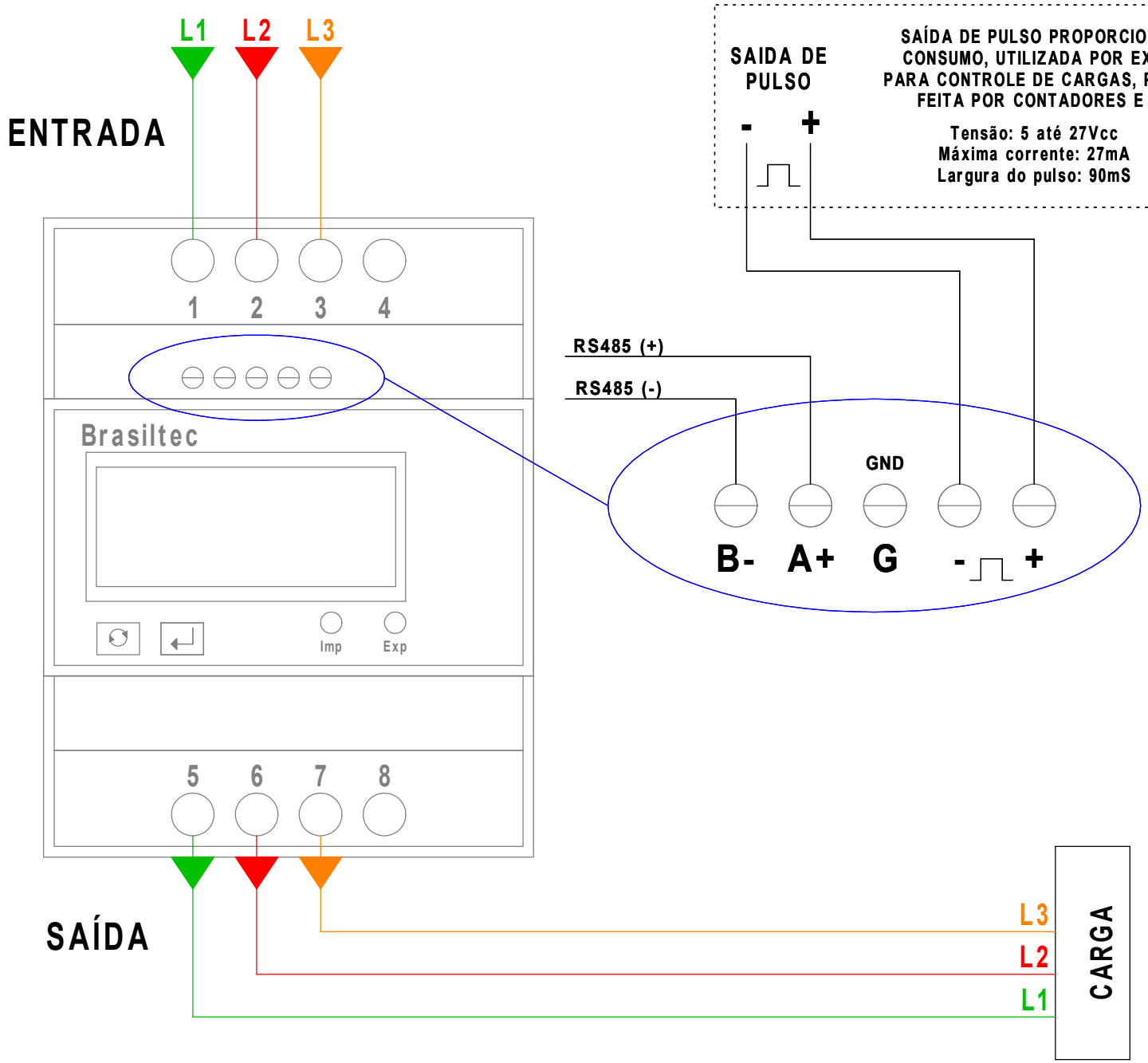

Brasiltec	Projeto: JEFERSON RODE	Revisão: BRUNO MARTINS	Aprovado: CLEITON ROCHA	Desenho N : 104	Folha: 3	Total: 9
	Data: 09/01/2019	Equipamento:		Cliente: DIVERSOS		Status: CONCLUÍDO

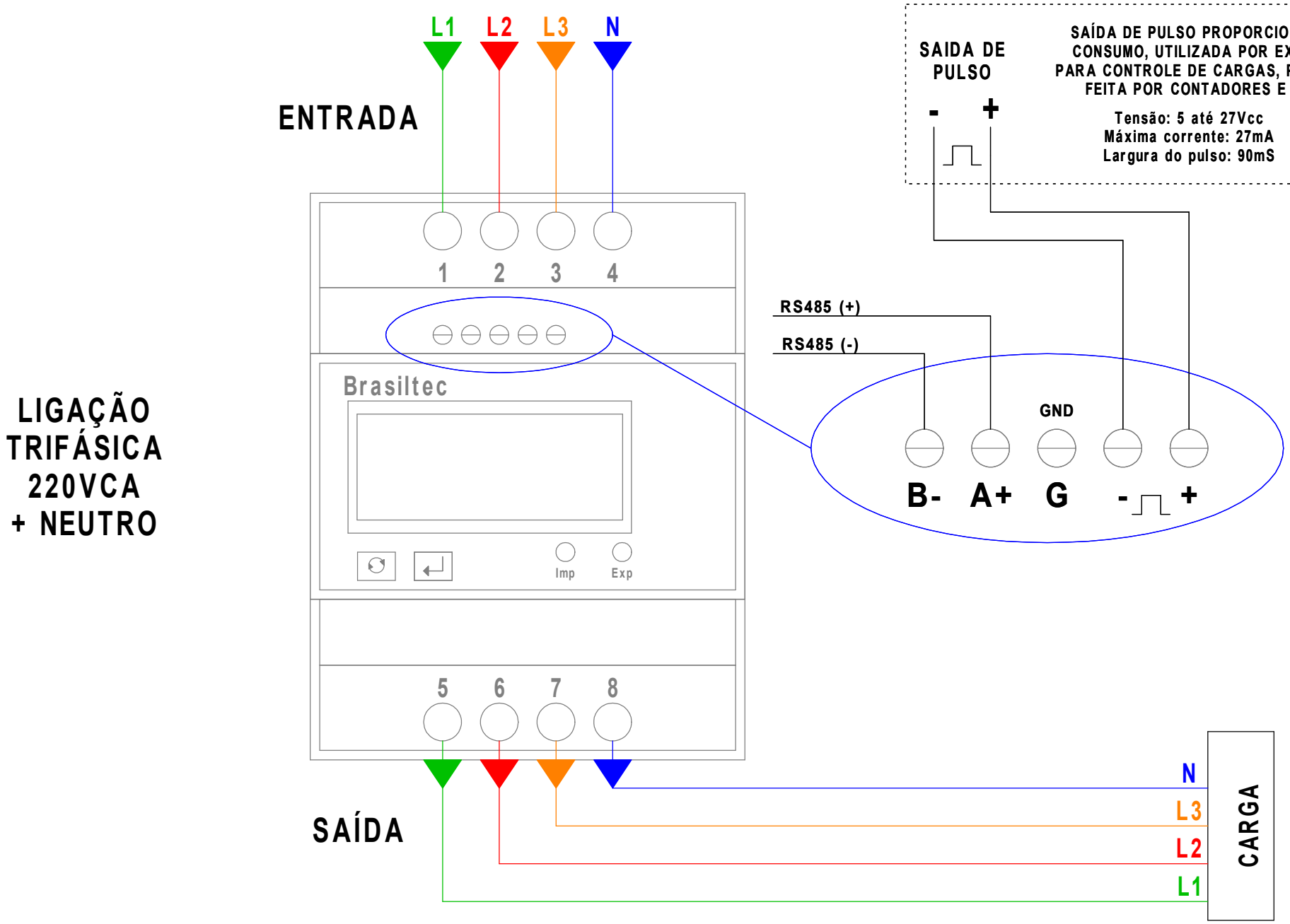

Brasiltec	Projeto: JEFERSON RODE	Revisão: BRUNO MARTINS	Aprovado: CLEITON ROCHA	Desenho N : 104	Folha: 4	Total: 9
	Data: 09/01/2019	Equipamento:		Cliente: DIVERSOS		Status: CONCLUÍDO

LIGAÇÃO TRIFÁSICA 220VCA SEM NEUTRO

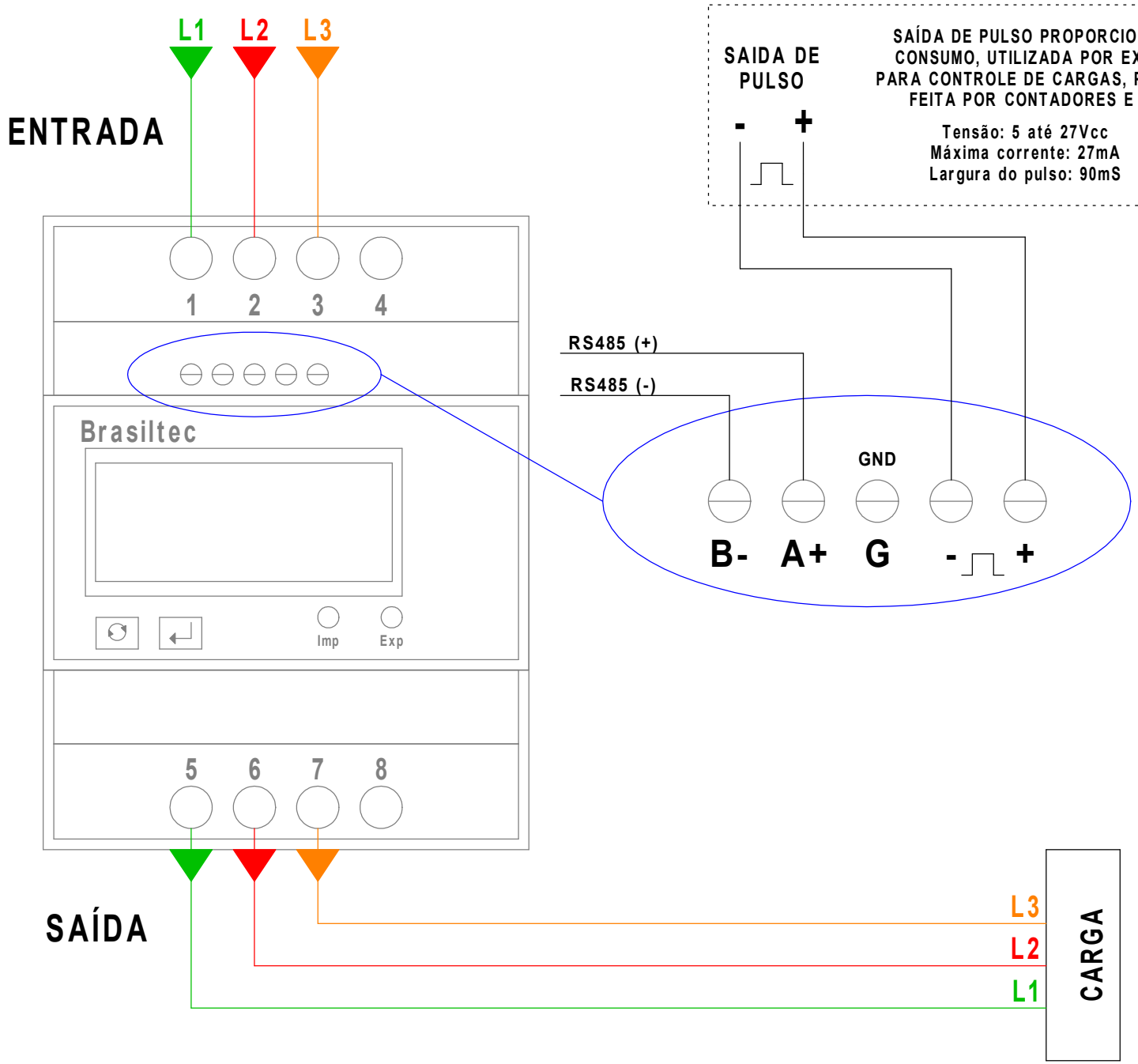

Brasiltec	Projeto: JEFERSON RODE	Revisão: BRUNO MARTINS	Aprovado: CLEITON ROCHA	Desenho N : 104	Folha: 5	Total: 9
	Data: 09/01/2019	Equipamento:		Cliente: DIVERSOS		Status: CONCLUÍDO

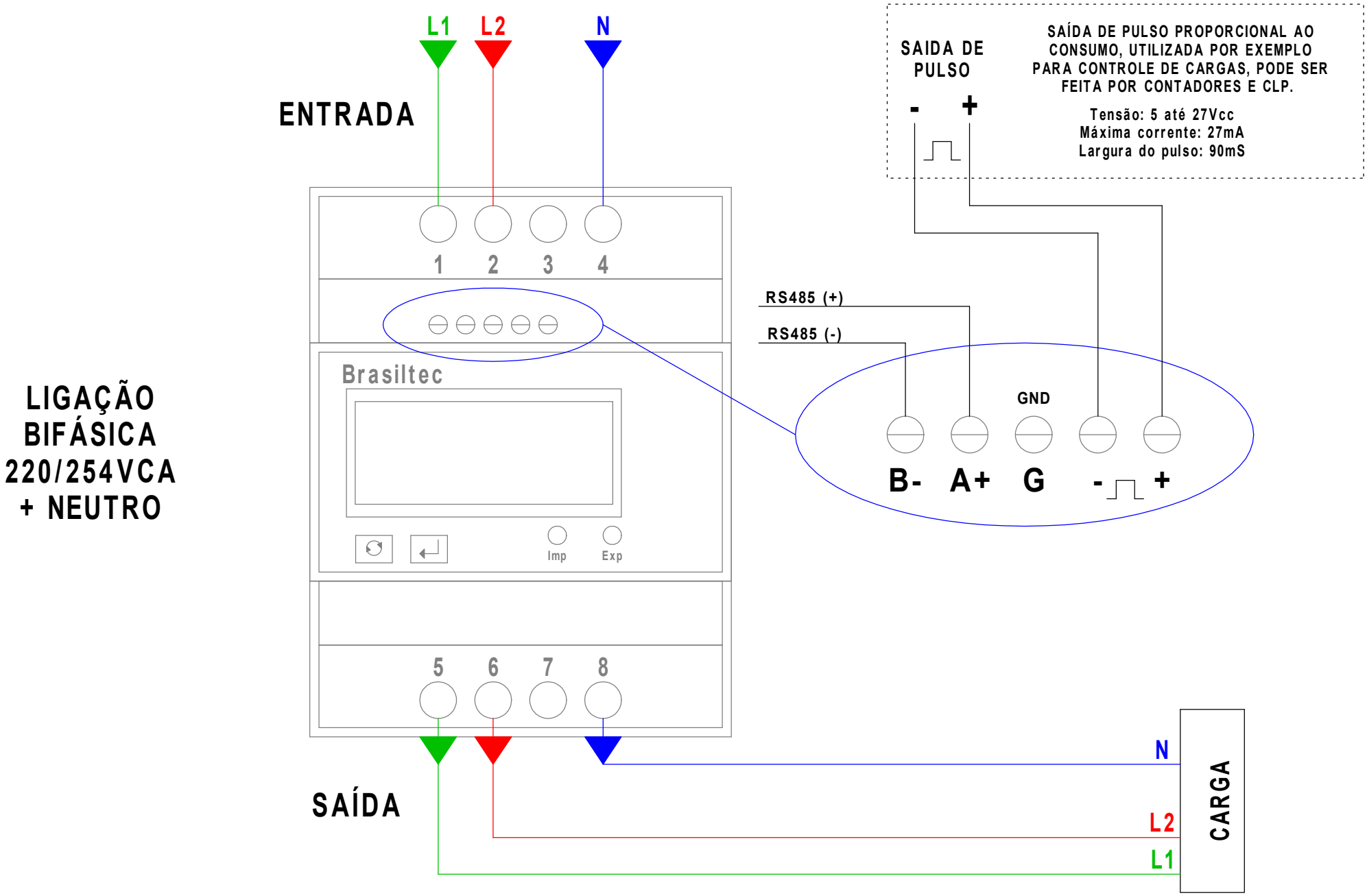

Brasiltec	Projeto: JEFERSON RODE	Revisão: BRUNO MARTINS	Aprovado: CLEITON ROCHA	Desenho N : 104	Folha: 6	Total: 9
	Data: 09/01/2019	Equipamento:		Cliente: DIVERSOS		Status: CONCLUÍDO

LIGAÇÃO BIFÁSICA 220/254VCA SEM NEUTRO

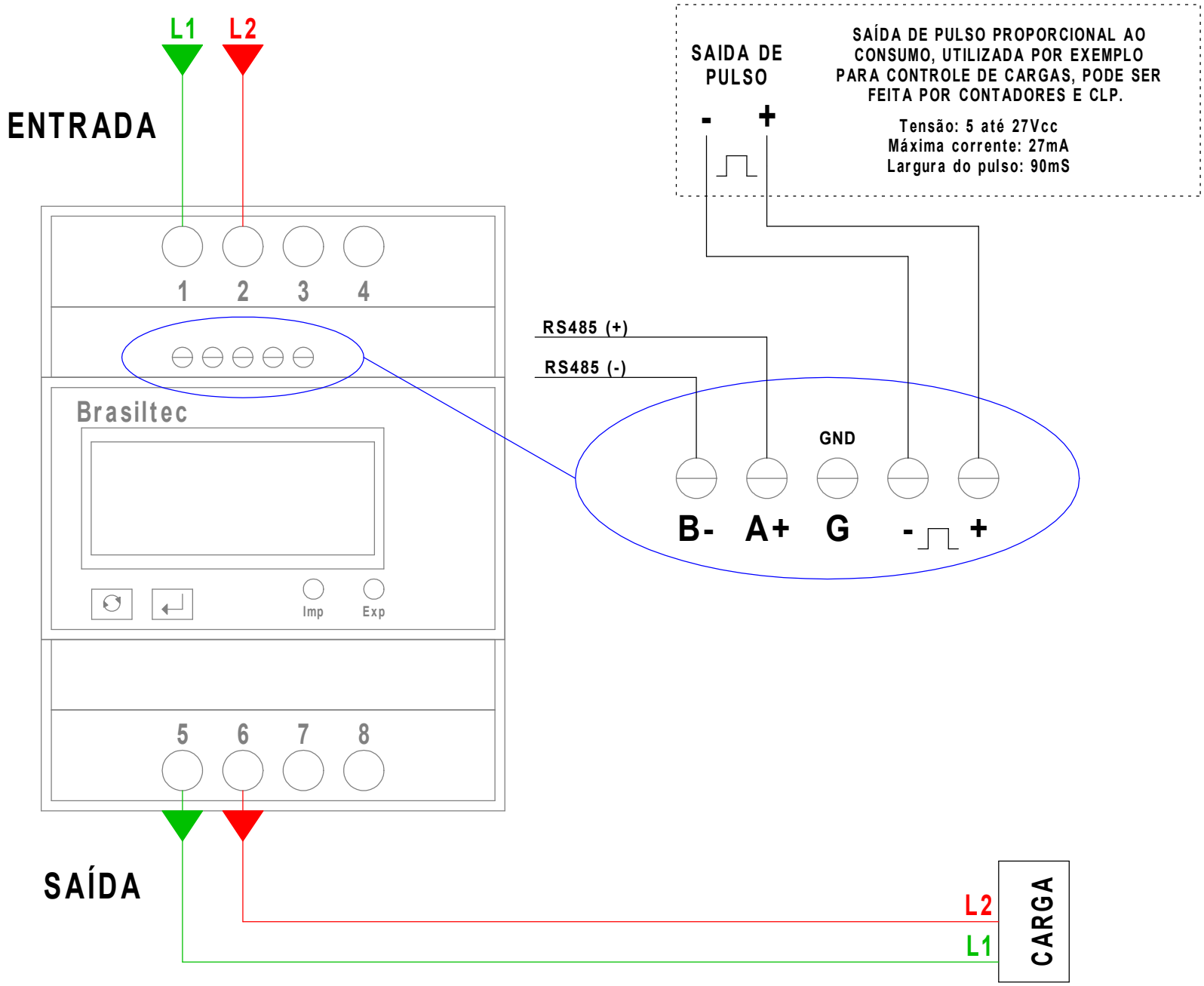

Brasiltec	Projeto: JEFERSON RODE	Revisão: BRUNO MARTINS	Aprovado: CLEITON ROCHA	Desenho N : 104	Folha: 7	Total: 9
	Data: 09/01/2019	Equipamento:		Cliente: DIVERSOS		Status: CONCLUÍDO

LIGAÇÃO MONOFÁSICA 220VCA FASE + NEUTRO

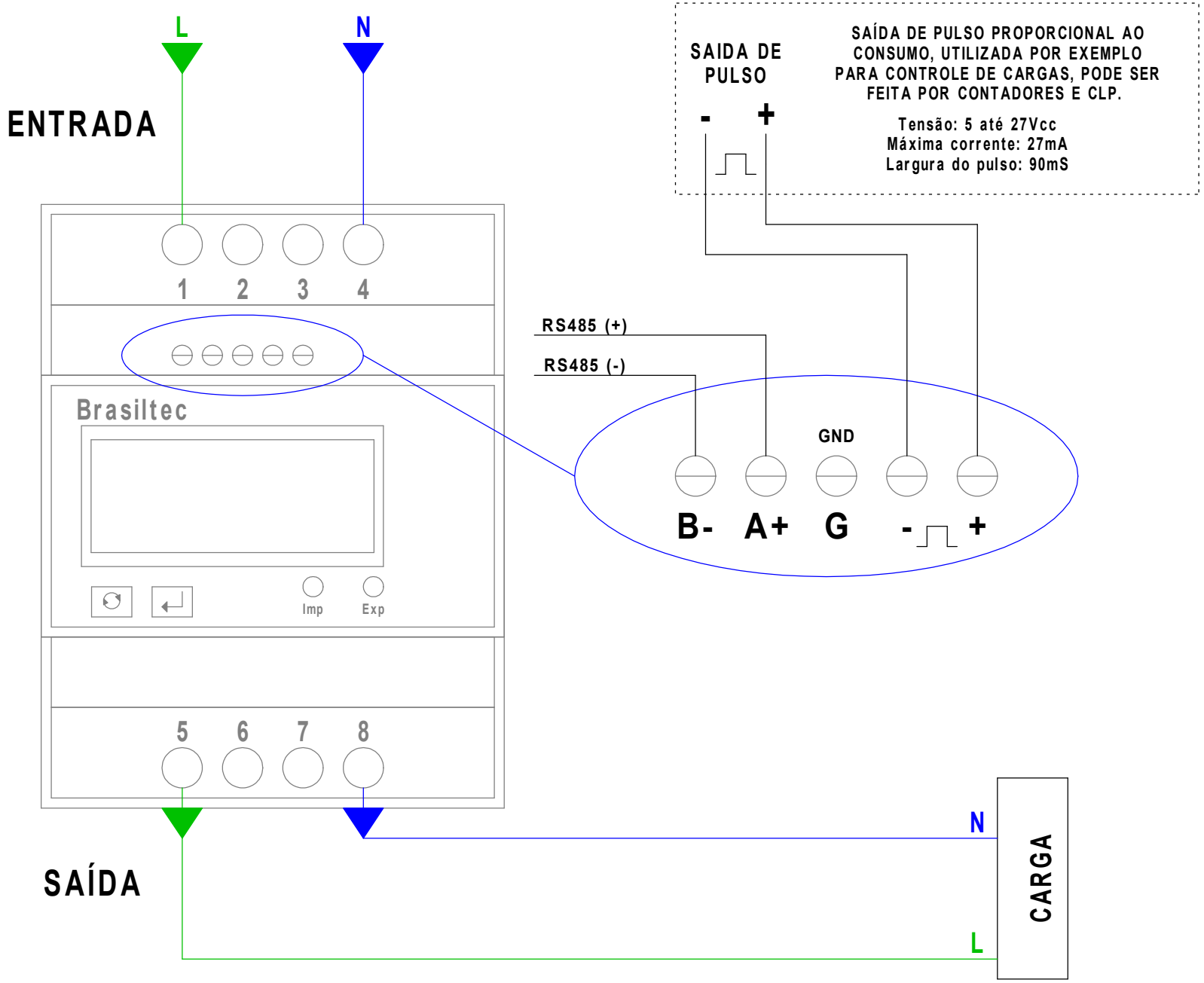

Brasiltec	Projeto: JEFERSON RODE	Revisão: BRUNO MARTINS	Aprovado: CLEITON ROCHA	Desenho N : 104	Folha: 8 / Total: 9
	Data: 09/01/2019	Equipamento:		Cliente: DIVERSOS	Status: CONCLUÍDO

DIMENSÕES

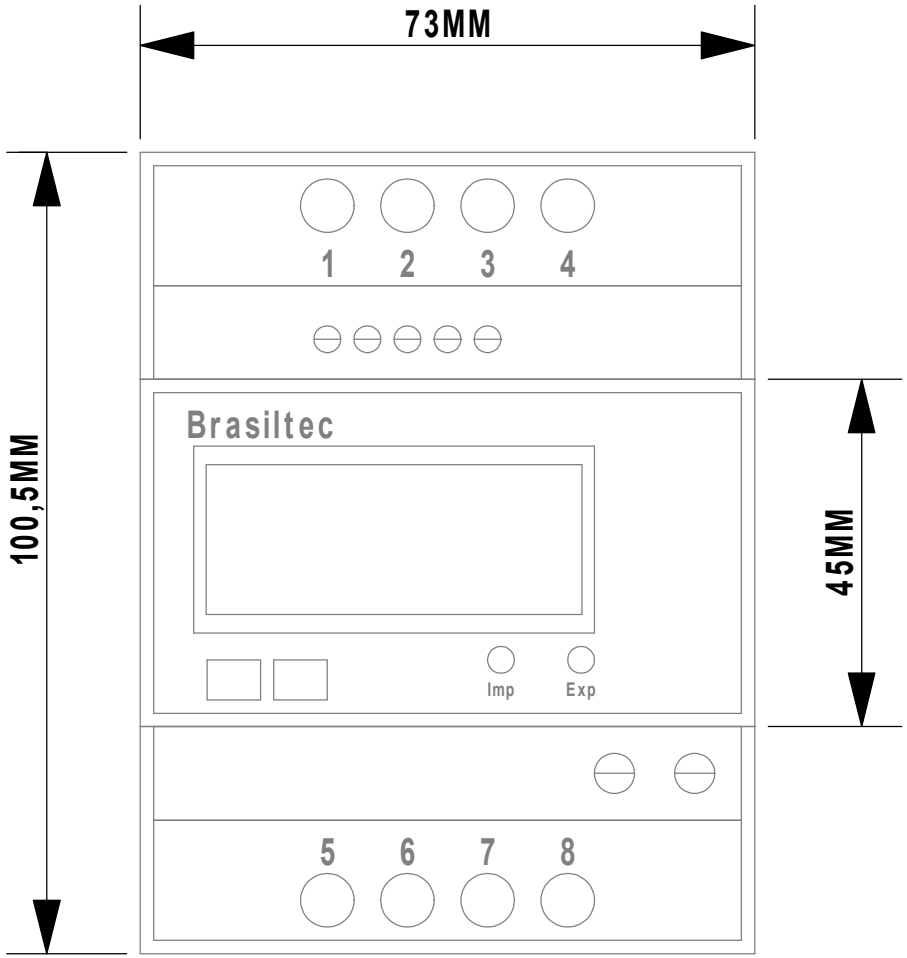

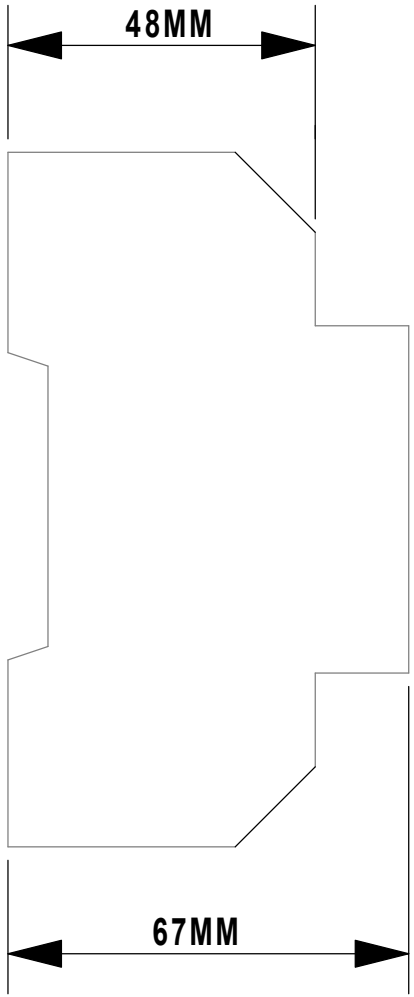

Brasiltec	Projeto: JEFERSON RODE	Revisão: BRUNO MARTINS	Aprovado: CLEITON ROCHA	Desenho N : 104	Folha: 9	Total: 9
	Data: 09/01/2019	Equipamento:		Cliente: DIVERSOS		Status: CONCLUÍDO