Brasiltec
intelligent solutions worldwide

Bloco de aferição

Esquema de Operação do Bloco de Aferição para 3TC para Circuito c/ 3 Fios

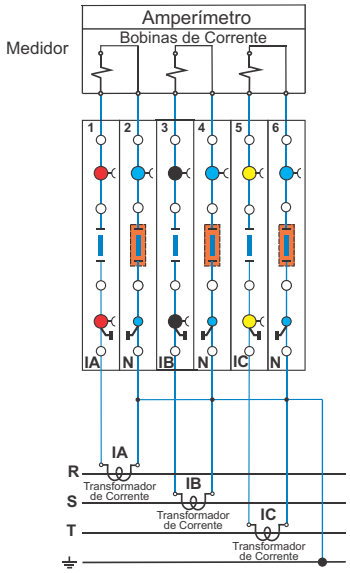

Em Operação Normal

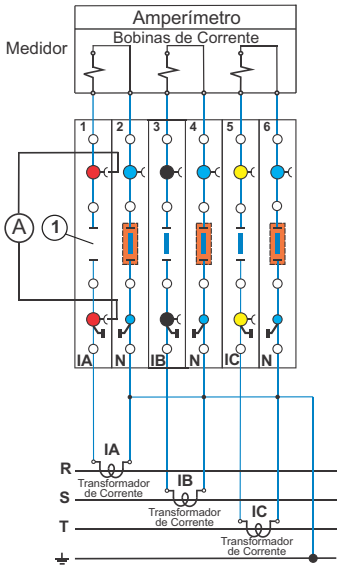

Medição Padrão para Fase R

Eventos à realizar:
1) Conectar o amperímetro nos soquetes IA (vermelhos)
2) Abrir o contato deslizante ①
3) Fazer a medição

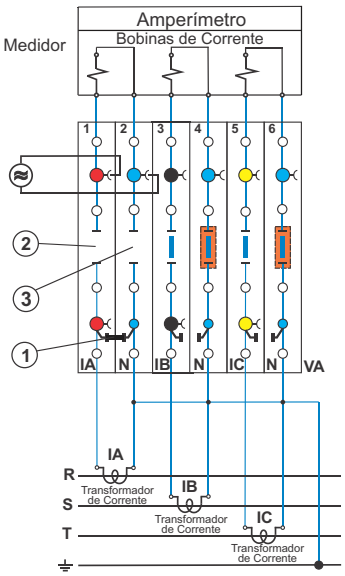

Medição com Gerador de Corrente Externo

Eventos à realizar:
1) Fechar o jumper ① dos terminais 1 e 2 (IA e N)
2) Abrir o contato deslizante ②
3) Retirar o bloqueio e abrir o contato deslizante ③
4) Conectar o gerador nos soquetes de fase (vermelho) e N (azul)
5) Fazer a medição

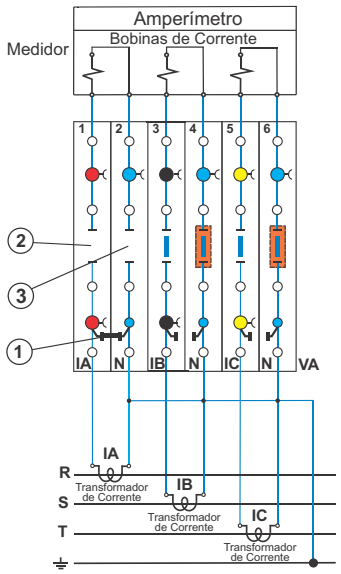

Substituição do Medidor para Fase R

Eventos à realizar:
1) Fechar o jumper ① dos terminais 1 e 2 (IA e N)
2) Abrir o contato deslizante ②
3) Retirar o bloqueio e abrir o contato deslizante ③
4) Desconectar o medidor da fase R nos terminais 1 e 2
5) Substituir o medidor e fazer as operações inversamente.